電源製品カタログ

TOACK

株式会社 トアック

TOACK

株式会社 トアック

〒101-0021 東京都千代田区外神田3-6-4 OSビル3階　TEL.03-3526-9345 FAX.03-5298-6284
〒311-3501 茨城県行方市芹沢920-67　TEL.0299-55-3200 FAX.0299-55-3203
http://www.toack.co.jp　E-mail: sales@toack.co.jp

ISO 9001 JQA-2031

ISO 14001 JQA-EM6605 茨城工場

2011-2012

©2010 TOACK Coporation. All rights reserved.

RefNo.0729-101126-1435 v1.0.1

社会インフラを支えるトアックの電源装置
柔軟なカスタム対応で
お客様のニーズにお応えいたします。

トアックの電源装置は主に鉄道車両搭載用として世界中で活躍しています。鉄道の安全安定輸送に欠かせないATS/ATC装置や、ブレーキ装置、非常換気装置、制御装置等、鉄道車両のあらゆる装置にご採用いただいております。この実績を元に、安全性、信頼性が求められる産業界の各分野に展開しています。これまで1300機種もの電源装置を自社にて開発・設計し、カスタム電源の技術を磨いてまいりました。多品種少量生産にも対応し、よりお客様のニーズに寄り添った製造を行っています。

トアック電源の採用例

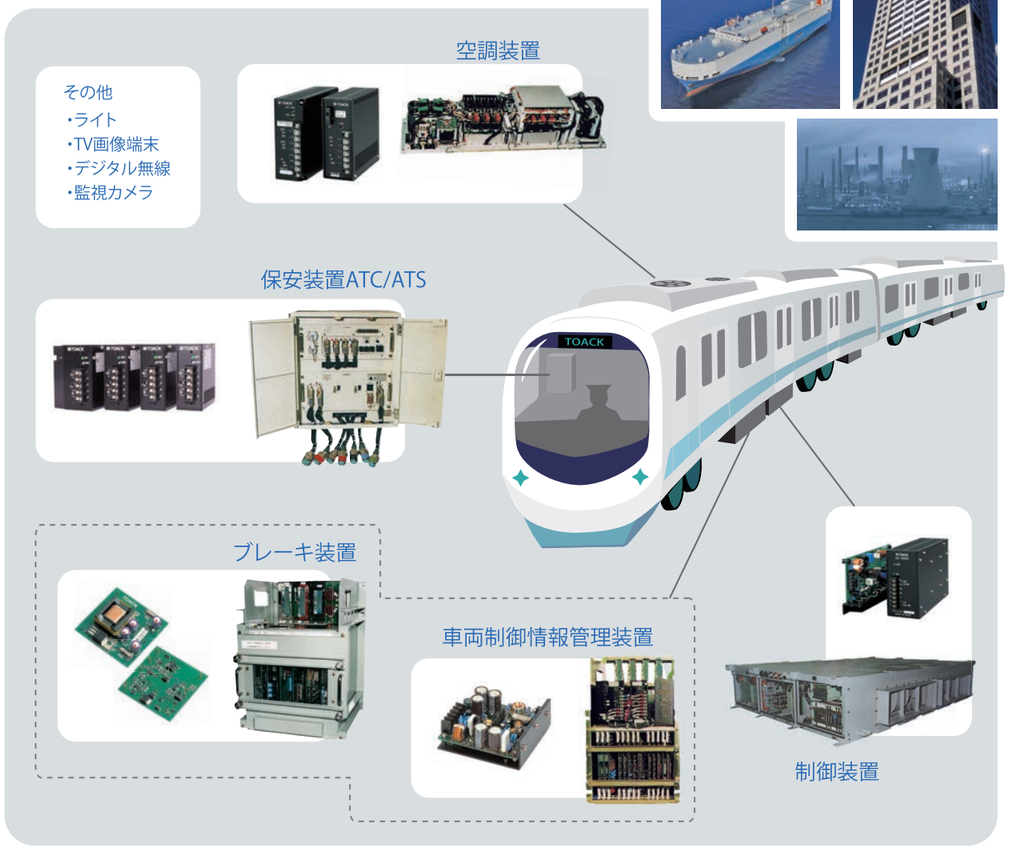

掲載製品シリーズ一覧

形状	入力	出力	出力容量(W) (0 / 10 / 100 / 1000 / 4000)	用途	掲載頁
ケース型	DC	DC	MDD・DDD	鉄道車両用	P.4
ケース型	AC	DC	MMR	鉄道車両用	P.7
オンボード型	DC AC	DC	ORP	鉄道車両用	P.9
カード型	DC	DC	VRP	鉄道車両用	P.12
カード型	DC	DC	VEP	産業用	P.15
ラック型	DC AC	DC	MEP	産業用	P.18
上記以外 ご使用環境に合わせた形状	DC AC	DC AC	お客様ご要望の出力容量	各種	P.22 (カスタム電源例)

カタログに掲載されていない仕様にも対応可能です.
まずはご相談ください。

お客様のどの様なご要望にも耳を傾け、セミカスタムからフルカスタムまで柔軟に対応することが可能です。電源でお困りのことがございましたら、トアックにご相談ください。

お問合せはこちら
TEL:03-3526-9345
E-mail：sales@toack.co.jp

鉄道車両・電力用 電源

MDD・DDD シリーズ

型式構成

MDD－E0200 5

- 出力電圧（005:5V 012:12V 015:15V 024:24V 048:48V）
- 出力容量（02:15W 03:30W 05:50W 10:100W 20:200W）
- E:入力電圧100V
- シリーズ名

特長

- **鉄道車両用の耐久性能**
  厳しい環境下での高い信頼性を誇ります
- **ワイドな性能保証温度**
  −20℃～+70℃ フルスペックでご使用いただけます
- **1出力のMDDと2出力のDDD**
  25機種の標準品を取り揃えております
- **カスタム仕様にも対応します**
  AC入力タイプ等、ご希望の仕様をご相談ください

用途

1. 鉄道車両搭載保安装置、信号装置、通信機器
2. 電力制御機器
3. 産業機器

一般仕様

環境条件	性能保証温度	−20℃～+70℃
	湿度	20%～90%RH（40℃にて結露なきこと）
	耐振動	JIS E4031 2種 B（1994）
	冷却方式	自然空冷
入力条件	定格入力電圧	DC100V（AC入力タイプも対応可能）
	入力リップル	20Vp-p以下
出力条件	総合電圧変動率	6%
	入力変動	±0.3%
	負荷変動	±1%
	温度変動	±1%
	リップル	ノイズ電圧を含み出力電圧の（1%）mVp-p
	出力保持時間	20msec以上
	保護機能	過電流保護、過電圧保護
絶縁性能	絶縁抵抗	50MΩ以上（DC500Vにて）
	耐電圧	AC2000V、50/60Hz、正弦波、1分間
その他		

単出力タイプ MDD

型式一覧

入力電圧：DC100V

出力電圧	出力電流	出力容量	型式
5V	3A	15W	MDD-E02005
	6A	30W	MDD-E03005
	10A	50W	MDD-E05005
	20A	100W	MDD-E10005
12V	1.2A	15W	MDD-E02012
	2.5A	30W	MDD-E03012
	4.2A	50W	MDD-E05012
	8.3A	100W	MDD-E10012
15V	1A	15W	MDD-E02015
	2A	30W	MDD-E03015
	3.3A	50W	MDD-E05015
	6.6A	100W	MDD-E10015
24V	0.6A	15W	MDD-E02024
	1.2A	30W	MDD-E03024
	2.1A	50W	MDD-E05024
	4.2A	100W	MDD-E10024
	8A	200W	MDD-E20024
48V	0.3A	15W	MDD-E02048
	0.6A	30W	MDD-E03048
	1A	50W	MDD-E05048
	2.1A	100W	MDD-E10048

外形寸法

▼出力容量：15W

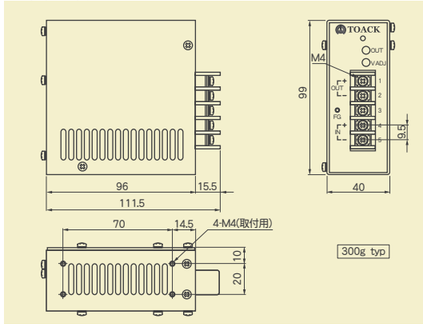

▼出力容量：30W

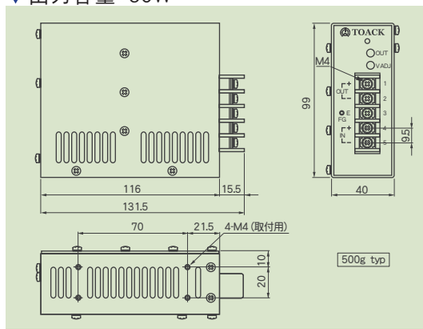

▼出力容量：50W

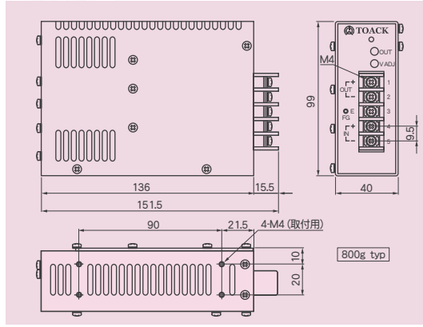

▼出力容量：200W

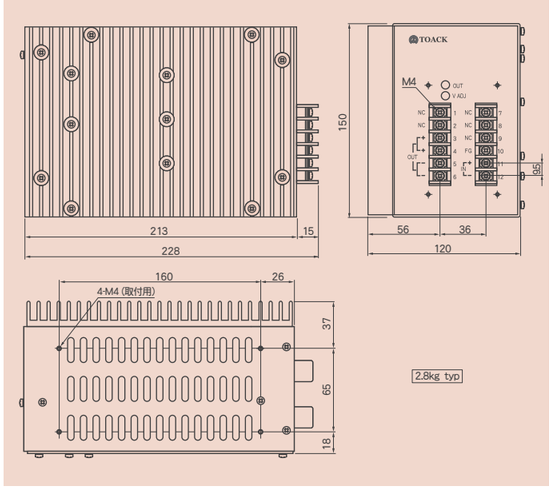

▼出力容量：100W

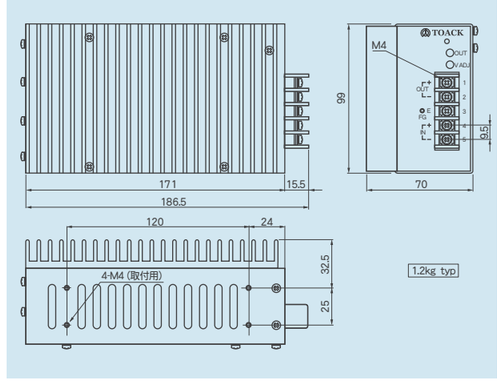

2出力タイプ　DDD

型式一覧

入力電圧	出力1		出力2		幅寸	型式
	電圧	電流	電圧	電流		
DC100V	15V	2A	15V	1A	40mm	DDD-E0401
	5V	3A	24V	1.2A		DDD-E0402
	12V	2A	12V	1A		DDD-E0403
	5V	3A	12V	2A		DDD-E0404
	5V	8A	24V	3A	60mm	DDD-E0601
	15V	5A	15V	2.5A		DDD-E0602
	12V	5A	12V	3A		DDD-E0603
	5V	8A	12V	4A		DDD-E0604

外形寸法

▼幅寸：40mm

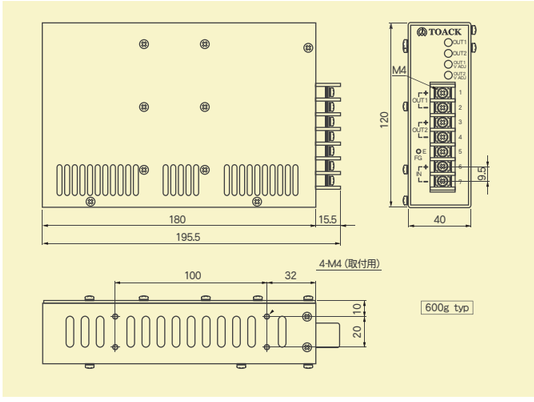

▼幅寸：60mm

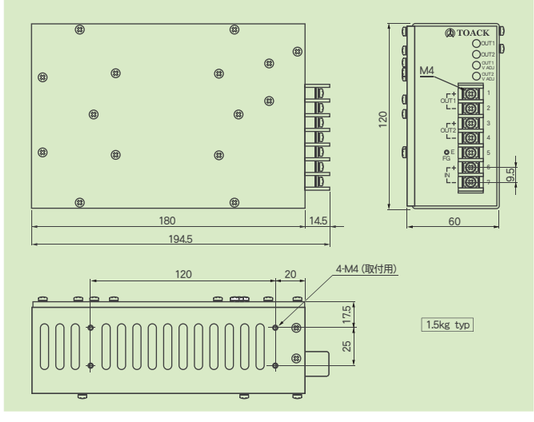

型式構成

DDD－E0401

- 連番
- 幅寸（04：40mm　06：60mm）
- E：入力電圧100V
- シリーズ名

DDD型は、端子台の標準ピッチ9.5mmの他、10mmも製作可能です。

鉄道車両用
ケース型 シリーズ電源

MMR シリーズ

特長

- **スイッチングノイズはゼロ**
  直列制御方式なのでスイッチングノイズは発生しません
- **ppmの電圧安定度をお届け**
  負荷変動　MMR-1005A：600ppm　MMR-1024A：42ppm
- **並列運転による容量アップ**
  同一機種をマスター・スレイブ接続することで実現しました
- **UMRシリーズの後継機種**
  弊社UMR製品との互換性を保証します

型式構成

MMR－1005A

- AC入力
- 出力電圧
- 外形タイプ
  10：DC100V入力
  20：DC24V入力
- シリーズ名

用途

1. 鉄道車両搭載用保安装置、信号装置、通信機器
2. 電力制御機器、交通管制機器
3. 測定器、データ収集システム、無線テレメータ装置

一般仕様

環境条件	性能保証温度	−20℃～+70℃
	湿度	20%～95%RH（40℃にて結露なきこと）
	耐振動	JIS E4031 2種 B（1994）
	冷却方式	自然空冷
入力条件	定格入力電圧	AC100V　（特注として各種の電圧に対応可能です。）
	歪率	20%以下
出力条件	総合電圧変動率	±2%以下
	入力変動	2mV以下
	負荷変動	10mV以下
	温度変動	±1%以下
	リップル	5mVp-p以下
	出力保持時間	20msec以上
	保護機能	過電流保護・過電圧保護
絶縁性能	絶縁抵抗	100MΩ以上（DC500Vにて）
	耐電圧	AC1500V、50/60Hz、正弦波、1分間（但し出力ケース間はAC1200V）
その他	保護素子	トランス2次側にヒューズを有します

型式一覧

入力電圧	電圧	電流	幅寸	型式	外径タイプ
AC100V	5V	1.0A	60mm	MMR-1005A	10
		2.5A	120mm	MMR-2005A	20
	12V	1.0A	60mm	MMR-1012A	10
		1.8A	120mm	MMR-2012A	20
	15V	0.9A	60mm	MMR-1015A	10
		1.7A	120mm	MMR-2015A	20
	18V	0.8A	60mm	MMR-1018A	10
		1.6A	120mm	MMR-2018A	20
	24V	0.7A	60mm	MMR-1024A	10
		1.5A	120mm	MMR-2024A	20

外形寸法

▼MMR-10A

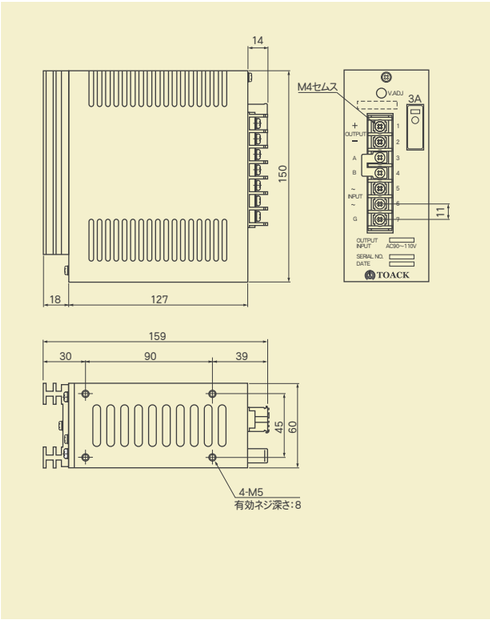

▼MMR-20A

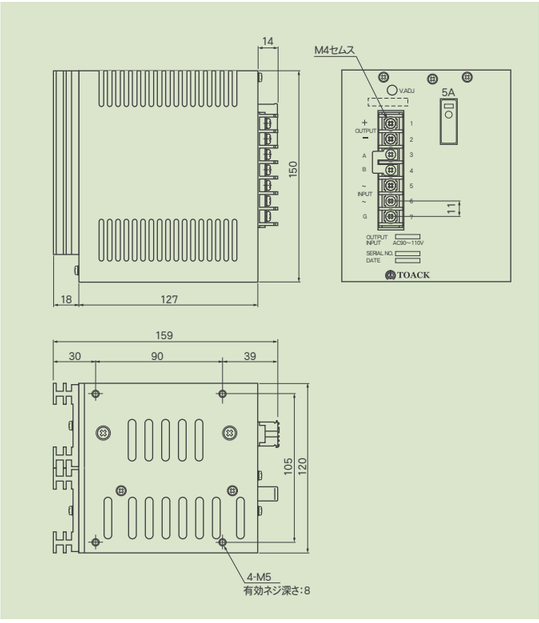

鉄道車両用 オンボード型電源

ORP シリーズ

特長

- 小型、オンボード型の高信頼性電源
  信頼性をそのままに、取付場所を選ばない小型タイプ
- 高耐圧 AC2000V
  入力回路と出力回路が絶縁されています
- 10年寿命の安心電源
  平均周囲温度45℃での設計期待寿命は10年です
- 端子台タイプもご用意
  出力容量10Wには端子台タイプもご用意しました

型式構成

ORP－D0300 5S－ADE

- ORP：シリーズ名
- D：入力タイプ（D:DC100V入力 / B:DC24V入力 / A:AC100V入力）
- 03：出力容量
- 00：出力電圧
- 5：出力タイプ（S:単出力 / D:2出力）
- S：端子台タイプのみ（ADE:ネジタイプ / ADF:スクリューレス）

用途

1. 鉄道車両搭載保安装置、サービス機器
2. 電力制御機器、交通管制機器
3. その他、高信頼性を求められる産業機器

一般仕様

環境条件	性能保証温度	-20℃～+70℃	
	湿度	20%～90%RH（40℃にて結露なきこと）	
	耐振動	JIS E4031 2種 B（1994）	
	冷却方式	自然空冷	
入力条件	定格入力電圧	DC100V	DC24V
	入力リップル	6Vp-p以下	1.5Vp-p以下
出力条件	総合電圧変動率	6%	
	入力変動	2%	
	負荷変動	2%	
	温度変動	4%	
	リップル	5V:100mVp-p 5V以外：出力電圧に対して（1%）mVp-p	
	出力保持時間	10msec以上	
	保護機能	過電流保護	
絶縁性能	絶縁抵抗	50MΩ以上（DC500Vにて）	
	耐電圧	AC2000V、50/60Hz、正弦波、1分間	
その他	耐ノイズ性能	方形波、50ns-1μs、±1kV、1分間	
	耐雷サージ	1.2×50μs、±1kV、1分間隔で3回	

単出力タイプ

型式一覧

ピンタイプ

接続タイプ	入力電圧	出力電圧	出力電流	出力容量	型式
ピンタイプ	DC100V	5V	0.6A	3W	ORP-D03005S
			2.0A	10W	ORP-D10005S
		12V	0.25A	3W	ORP-D03012S
			0.8A	10W	ORP-D10012S
		15V	0.2A	3W	ORP-D03015S
			0.65A	10W	ORP-D10015S
		24V	0.12A	3W	ORP-D03024S
			0.4A	10W	ORP-D10024S

端子台タイプ

端子台タイプでは、DC24V入力用をご用意しました。仕様の詳細については、お問合わせください。

ネジ	DC100V	5V	2A	10W	ORP-D10005S-ADE
		24V	0.4A		ORP-D10024S-ADE
	DC24V	5V	2A	10W	ORP-B10005S-ADE
		24V	0.4A		ORP-B10024S-ADE
スクリューレス	DC100V	5V	2A	10W	ORP-D10005S-ADF
		24V	0.4A		ORP-D10024S-ADF
	DC24V	5V	2A	10W	ORP-B10005S-ADF
		24V	0.4A		ORP-B10024S-ADF

外形寸法

ピンタイプ

▼出力容量：3W

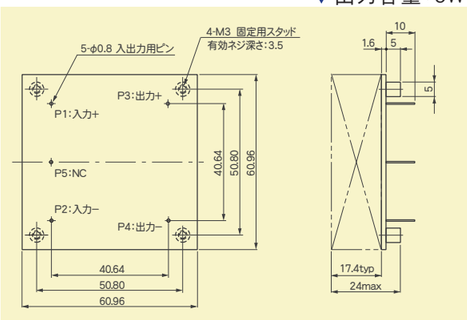

▼出力容量：10W

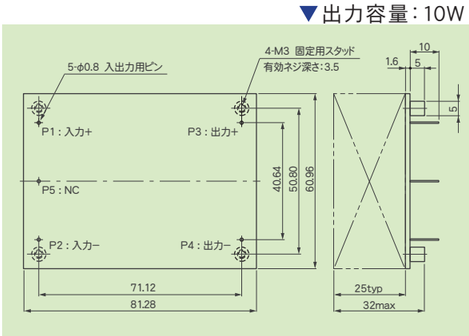

端子台タイプ

▼入力電圧：100V

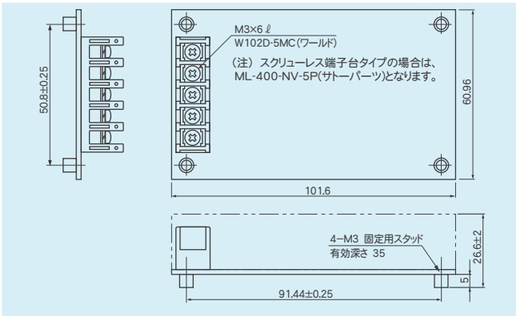

▼入力電圧：24V

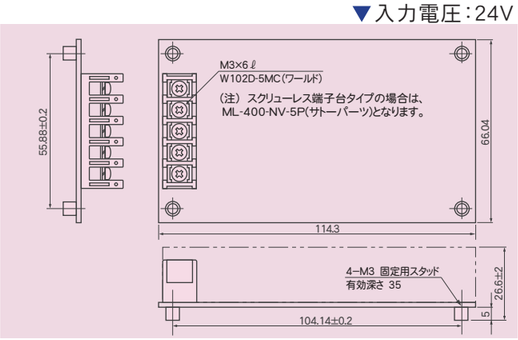

2出力タイプ

型式一覧

接続タイプ	入力電圧	出力1		出力2		出力容量	型式
		電圧	電流	電圧	電流		
ピンタイプ	DC100V	+12V	0.12A	−12V	0.07A	3W	ORP-D03012W
			0.4A		0.2A	10W	ORP-D10012W
		+15V	0.12A	−15V	0.07A	3W	ORP-D03015W
			0.36A		0.18A	10W	ORP-D10015W

外形寸法

▼出力容量：3W

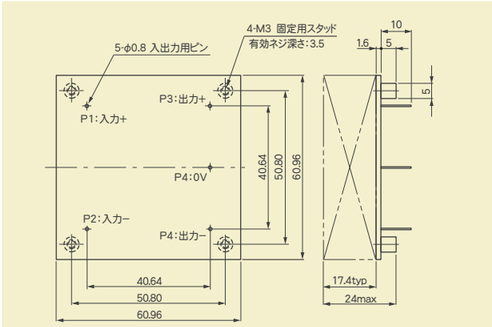

▼出力容量：10W

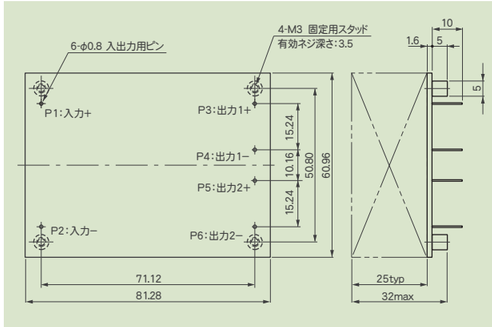

AC入力タイプ

ORPシリーズの優れた特長をそのままに、AC入力タイプをご用意しました。

型式一覧

単出力タイプ

接続タイプ	入力電圧	出力電圧	出力電流	出力容量	型式
ピンタイプ	AC100V	5V	0.6A	3W	ORP-A03005S
		12V	0.25A	10W	ORP-A10005S
		15V	0.2A	3W	ORP-A03012S
		24V	0.12A	10W	ORP-A10012S

2出力タイプ

接続タイプ	入力電圧	出力1		出力2		出力容量	型式
		電圧	電流	電圧	電流		
ピンタイプ	AC100V	+12V	0.12A	−12V	0.07A	3W	ORP-A03012W
		+15V	0.12A	−15V	0.07A		ORP-A03015W

鉄道車両用 カード型電源

VRP シリーズ

型式構成

VRP－310－2AD－AAA

- VRP：シリーズ名
- 310：高さ（3：3U 6：6U）／幅（06：6HP 10：10HP 14：14HP）／出力数
- 2：出力数
- AD：出力電圧（A：5V B：12V C：15V D：24V E：48V）
- AAA：オプション記号

特長

- **ユーロ規格サブラックに適合**
  IEC297-3,DIN41494規格のサブラックに適合
- **ワイドな性能保証温度**
  −20℃～+70℃の広い範囲での性能を保証します
- **万全の保護機能を持っています**
- **豊富なオプションをご用意**
  入力系統用ヒューズ、エジェクタハンドル、金属スリーブ
  その他のオプションを用意しています。

用途

1. 鉄道車両搭載制御機器、保安装置、信号装置、通信機器
2. 鉄道用地上システム
3. その他、使用環境の厳しい機器

一般仕様

環境条件	性能保証温度	−20℃～+70℃
	湿度	30%～90%RH（40℃にて結露なきこと）
	耐振動	JIS E4031 2種 B(1994)及び10Hz～132Hz 19.6m/s² X-Y-Z 各1時間
	冷却方式	自然空冷
入力条件	定格入力電圧	DC100V
	入力リップル	6Vp-p以下
出力条件	総合電圧変動率	3%以下
	入力変動	1%以下
	負荷変動	2%以下
	温度変動	4%以下
	リップル	ノイズを含み出力電圧の（1%）mVp-p以下 5V：100mVp-p以下
	出力保持時間	20m sec以上
	保護機能	過電流保護 過電圧保護 出力低電圧検知（1a接点送出）
絶縁性能	絶縁抵抗	入力、出力、パネル、E端子各相互間 DC1000Vにて、50MΩ以上
	耐電圧	入力、出力、パネル、E端子各相互間 AC2000V 1分間
その他	接続コネクタ	DIN 41612 TypeD
	カードサイズ	160mm

単出力タイプ

型式一覧

入力電圧	出力電圧	出力電流	高さ	幅	型式
DC100V	5V	4A	3U	6HP	VRP-306-1A
		8A		10HP	VRP-310-1A
		16A		14HP	VRP-314-1A
	12V	2A		6HP	VRP-306-1B
		4A		10HP	VRP-310-1B
		8A		14HP	VRP-314-1B
	15V	1.5A		6HP	VRP-306-1C
		3A		10HP	VRP-310-1C
		6A		14HP	VRP-314-1C
	24V	1A		6HP	VRP-306-1D
		2A		10HP	VRP-310-1D
		4A		14HP	VRP-314-1D
	48V	0.5A		6HP	VRP-306-1E
		1A		10HP	VRP-310-1E
		2A		14HP	VRP-314-1E
	5V	8A	6U	6HP	VRP-606-1A
		16A		10HP	VRP-610-1A
		30A		14HP	VRP-614-1A
	12V	4A		6HP	VRP-606-1B
		8A		10HP	VRP-610-1B
		20A		14HP	VRP-614-1B
	15V	3A		6HP	VRP-606-1C
		6A		10HP	VRP-610-1C
		15A		14HP	VRP-614-1C
	24V	2A		6HP	VRP-606-1D
		4A		10HP	VRP-610-1D
		10A		14HP	VRP-614-1D
	48V	1A		6HP	VRP-606-1E
		2A		10HP	VRP-610-1E
		5A		14HP	VRP-614-1E

EMC規格について

高周波ノイズ	入力間及び入力パネル間、2kV、1μs
静電気障害	IEC 801-2、Level 2
耐雷サージ	入力一括-パネル間及び入力極間 1.2×50μs ±4.5kV
雑音端子電圧	VCCI Class A

2出力タイプ

型式一覧

入力電圧	出力1		出力2		ユニット		型式
	電圧	電流	電圧	電流	高さ	幅	
DC100V	5V	3A	24V	1A	3U	10HP	VRP-310-2AD
	12V	2A	12V	1A			VRP-310-2BB
	15V	2A	15V	1A			VRP-310-2CC
	5V	5A	24V	3A	6U	10HP	VRP-610-2AD
	12V	4A	12V	2A			VRP-610-2BB
	15V	4A	15V	2A			VRP-610-2CC
	5V	16A	24V	4A		14HP	VRP-614-2AD
	12V	6A	12V	6A			VRP-614-2BB
	15V	6A	15V	6A			VRP-614-2CC

3出力タイプ

型式一覧

入力電圧:DC100V

出力1		出力2		出力3		ユニット		型式
電圧	電流	電圧	電流	電圧	電流	高さ	幅	
5V	8A	12V	2A	12V	1A	6U	10HP	VRP-610-3ABB
	8A	15V	2A	15V	1A			VRP-610-3ACC
	16A	12V	4A	12V	1A		14HP	VRP-614-3ABB
	16A	15V	4A	15V	2A			VRP-614-3ACC

外形寸法

▼3Uタイプ

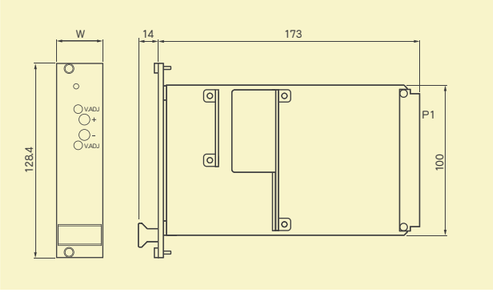

ユニット幅WはHP(1HP=0.2"=5.08mm)を単位として表わしています。

HP	6HP	8HP	10HP	12HP	14HP
ユニット幅	30.5mm	40.6mm	50.8mm	61.0mm	71.1mm

(注)サブラックへ収納する余裕が必要なため、実際の寸法は上記より小さめになっています。

▼6Uタイプ

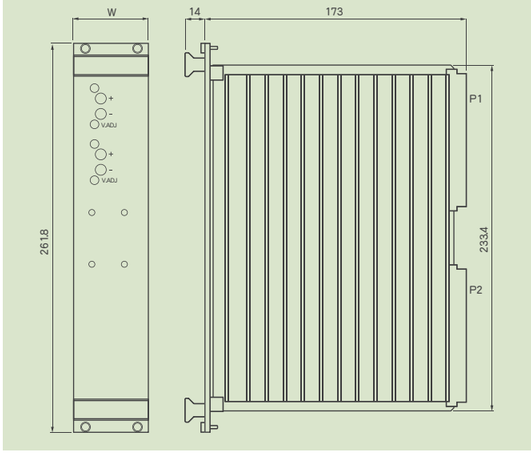

電力システム用 カード型電源

VEP シリーズ

型式構成

VEP－612－2AD－AAA

- VEP：シリーズ名
- 6：高さ (3:3U 6:6U)
- 1：幅 (06:6HP 08:8HP 12:12HP)
- 2：出力数
- A：出力電圧 (A:5V B:12V C:15V D:24V E:48V)
- D：
- AAA：オプション記号

特長

- ● ユーロ規格サブラックに適合
  IEC297-3,DIN41494規格のサブラックに適合
- ● ワイドな性能保証温度
  −10℃～+60℃の広い範囲での性能を保証します
- ● 万全の保護機能を持っています
- ● 豊富なオプションをご用意
  入力系統用ヒューズ、エジェクタハンドル、その他のオプションを用意しています。

用途

1. 電力制御システム
2. 保安装置、信号装置、通信機器
3. 自動制御システム

一般仕様

環境条件	性能保証温度	−10℃～+60℃
	湿度	30%～90%RH(40℃にて結露なきこと)
	耐振動	10Hz～132Hz 19.6m/s² X-Y-Z 各1時間
	冷却方式	自然空冷
入力条件	定格入力電圧	DC110V
	入力リップル	6Vp-p以下
出力条件	総合電圧変動率	±3%以下
	入力変動	1%以下
	負荷変動	2%以下
	温度変動	4%以下
	リップル	ノイズを含み出力電圧の(1%)mVp-p以下 5V:100mVp-p以下
	出力保持時間	20msec以上
	保護機能	過電流保護 過電圧保護 出力低電圧検知(1a接点送出)
絶縁性能	絶縁抵抗	入力、出力、パネル、E端子各相互間 DC1000Vにて、50MΩ以上
	耐電圧	入力、出力、パネル、E端子各相互間 AC2000V 1分間
その他	接続コネクタ	DIN 41612 TypeD
	カードサイズ	160mm

単出力タイプ

型式一覧

入力電圧	出力電圧	出力電流	高さ	幅	型式
DC110V	5V	5A	3U	6HP	VEP-306-1A
		8A		8HP	VEP-308-1A
		16A		12HP	VEP-312-1A
	12V	2.5A		6HP	VEP-306-1B
		4A		8HP	VEP-308-1B
		8A		12HP	VEP-312-1B
	15V	2A		6HP	VEP-306-1C
		3A		8HP	VEP-308-1C
		6A		12HP	VEP-312-1C
	24V	1.25A		6HP	VEP-306-1D
		2A		8HP	VEP-308-1D
		4A		12HP	VEP-312-1D
	48V	0.6A		6HP	VEP-306-1E
		1A		8HP	VEP-308-1E
		2A		12HP	VEP-312-1E
	5V	10A	6U	6HP	VEP-606-1A
		20A		8HP	VEP-608-1A
		30A		12HP	VEP-612-1A
	12V	5A		6HP	VEP-606-1B
		8A		8HP	VEP-608-1B
		20A		12HP	VEP-612-1B
	15V	4A		6HP	VEP-606-1C
		6A		8HP	VEP-608-1C
		15A		12HP	VEP-612-1C
	24V	2A		6HP	VEP-606-1D
		4A		8HP	VEP-608-1D
		10A		12HP	VEP-612-1D
	48V	1.2A		6HP	VEP-606-1E
		2A		8HP	VEP-608-1E
		5A		12HP	VEP-612-1E

EMC規格について

高周波ノイズ	入力間及び入力パネル間、2kV、1μs
静電気障害	IEC 801-2、Level 2
耐雷サージ	入力一括-パネル間及び入力極間 1.2×50μs ±4.5kV
雑音端子電圧	VCCI Class A

2出力タイプ

型式一覧

入力電圧	出力1		出力2		ユニット		型式
	電圧	電流	電圧	電流	高さ	幅	
DC100V	12V	1.5A	12V	1.5A	3U	8HP	VEP-308-2BB
	15V	1.5A	15V	1.5A			VEP-308-2CC
	12V	2.5A	12V	2.5A	6U	6HP	VEP-606-2BB
	15V	2A	15V	2A			VEP-606-2CC
	5V	5A	24V	3A		8HP	VEP-608-2AD
	12V	3A	12V	3A			VEP-608-2BB
	15V	3A	15V	3A			VEP-608-2CC
	5V	16A	24V	4A		12HP	VEP-612-2AD
	12V	6A	12V	6A			VEP-612-2BB
	15V	6A	15V	6A			VEP-612-2CC

3出力タイプ

型式一覧

入力電圧:DC100V

出力1		出力2		出力3		ユニット		型式
電圧	電流	電圧	電流	電圧	電流	高さ	幅	
5V	8A	12V	1.5A	12V	1.5A	6U	8HP	VEP-608-3ABB
	8A	15V	1.5A	15V	1.5A			VEP-608-3ACC
	16A	12V	3A	12V	3A		12HP	VEP-612-3ABB
	16A	15V	3A	15V	3A			VEP-612-3ACC

外形寸法

▼3Uタイプ

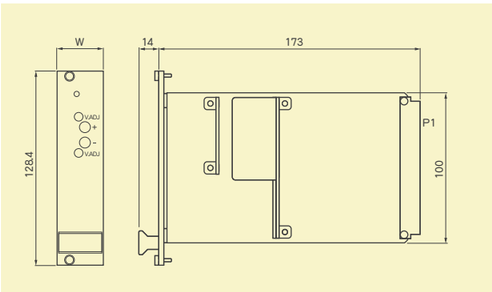

▼6Uタイプ

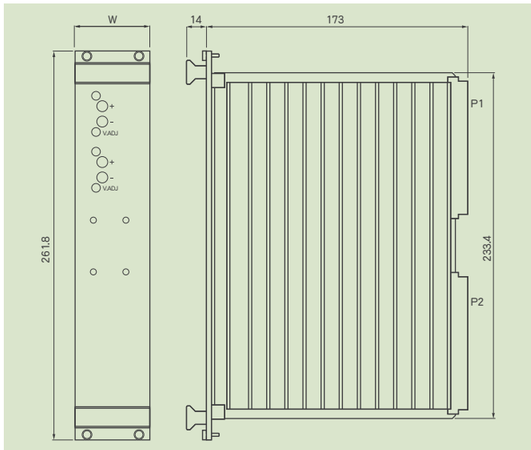

ユニット幅WはHP(1HP=0.2"=5.08mm)を単位として表わしています。

HP	6HP	8HP	10HP	12HP	14HP
ユニット幅	30.5mm	40.6mm	50.8mm	61.0mm	71.1mm

(注)サブラックへ収納する余裕が必要なため、実際の寸法は上記より小さめになっています。

電力・産業用

マルチ出力 ラック型電源

MEPシリーズ

型式構成

MEP－TAE201－01T

- 構成区分番号
- 区分コード
- 入力回路 1:1入力 2:2入力 3:2回路
- 入力電圧 E:100V系 J:200V系
- パネル形状他変形記号 A:標準
- 幅、スロット形状 T:本シリーズの標準
- シリーズ名

特長

● ユーロラックに適合しています
IEC規格の19インチラックに合わせました

● 自由な出力構成が可能です
標準化されたユニットを組み合わせるだけで、ご希望通りの電源を構築できます

● 交流・直流兼用
特別な操作をせずに、そのまま兼用できます

● 並列・冗長運転の切り替えが容易
出力ユニットにOR回路を内蔵しているので、出力端子での接続替えだけでOKです

用途

1. 発電・変電制御システム
2. 交通制御装置
3. 保安システム装置

一般仕様

環境条件	性能保証温度	－10℃～＋60℃
	湿度	10%～90%RH（40℃にて結露なきこと）
	耐振動	2G（10～55Hz、1スイープ/1分、上下左右前後、各10分）
	冷却方式	自然空冷
入力条件	定格入力電圧	100V・200V用2種類の入力ユニット（AC/DC共用）
	入力リップル	100V系6Vp-p以下、200V系12Vp-p以下
	入力波形歪率	全高調波歪率10%以下
出力条件	総合電圧変動率	5V出力：±3%　5V出力以外：±5%
	入力変動	1%
	負荷変動	2%
	温度変動	3%
	リップル	5V出力：100mVp-p　5V出力以外：出力電圧の（1%）mVp-p
	出力保持時間	20msec以上
	保護機能	過電流保護　過電圧保護　不足電圧保護
絶縁性能	絶縁抵抗	50MΩ以上（DC500Vにて）
	耐電圧	AC2200V、50/60Hz、正弦波、1分間
その他	出力制御	リモート ON/OFF機能
	信号出力	警報接点出力端子、入力検知信号端子、出力電圧監視端子

入力ユニット

型式一覧

入力回路	入力電圧	出力容量	パネル幅	型式
1入力	AC・DC100V	200W	12HP	MP-KE1201T
		500W	24HP	MP-ME1501T
	AC・DC200V	200W	22HP	MP-KJ1201T
		500W	24HP	MP-MJ1501T
2入力	AC・DC100V	500W	24HP	MP-ME2501T
	AC・DC200V	500W	24HP	MP-MJ2501T

（注1）容量200Wの入力ユニットは、2回路入力型（外形寸法参照）に使用します。
（注2）パネル幅の単位[HP]は以下によります 。
1HP ＝ 0.2” ＝ 5.08mm　例 ： 24HP ＝ 5.08 × 24 ＝ 121.92mm

出力ユニット

型式一覧

出力電圧	出力電流	パネル幅	型式	備考
＋5V	20A	10HP	MD-SL0005S	
＋12V	8.5A		MD-SL0012S	
＋15V	7A		MD-SL0015S	
＋24V	4.4A		MD-SL0024S	
＋28V	3.5A		MD-SL0028S	
＋48V	2.2A		MD-SL0048S	
±12V	4.2A		MD-DL0012S	0V共通接続
±15V	3.5A		MD-DL0015S	0V共通接続
±24V	2.2A		MD-DL0024S	0V共通接続
＋5V	10A		MD-WL0524S	0V共通接続
＋24V	2.2A			
－12V	8.5A		MD-NL0012S	
－15V	7A		MD-NL0015S	

（注3）電源装置としての出力総容量は入力ユニットの容量を超えることはできません。
従って搭載された出力ユニットの負荷の合計が入力ユニットの容量を超えない様ディレーティングしてください。

指定方法

ご注文いただく際には、下記の項目をご指定ください。ご要望に合わせて、カスタム対応も致します。
ご不明な点は弊社営業部までお問合わせください。

①型式番号（8桁目まで）
②出力ユニットの電圧・電流・配列
③必要なオプション

ブロックダイヤグラム

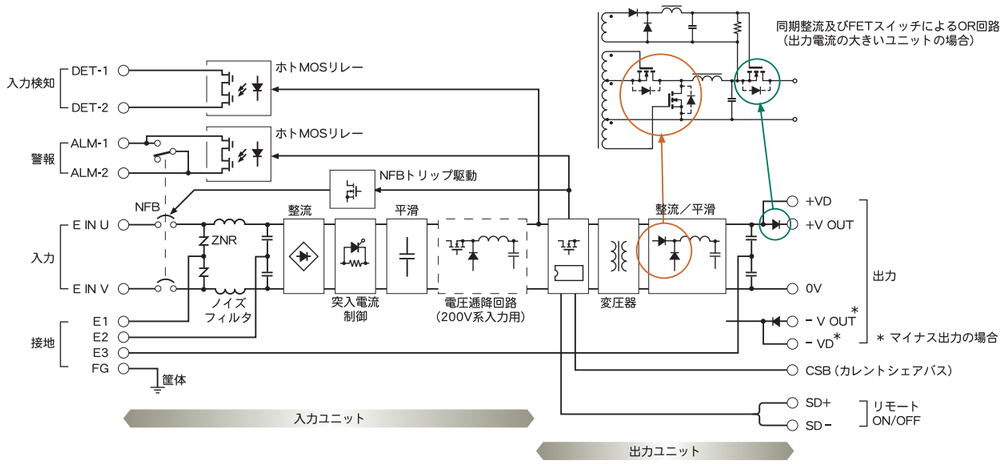

外形寸法

▼100V系

1入力型	出力容量 500W	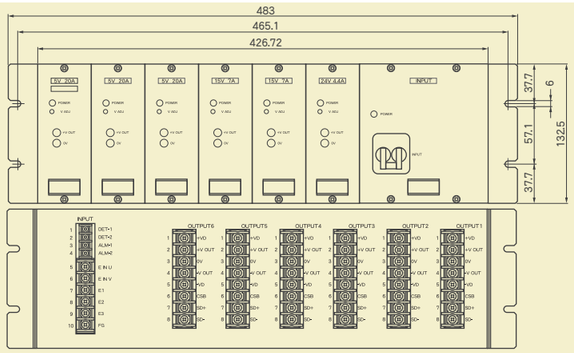 正面図 背面図
2入力型	出力容量 500W	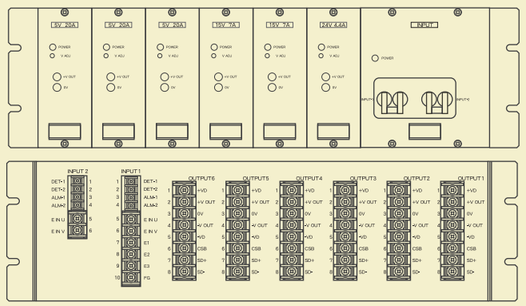
2回路型	出力容量 200W×2	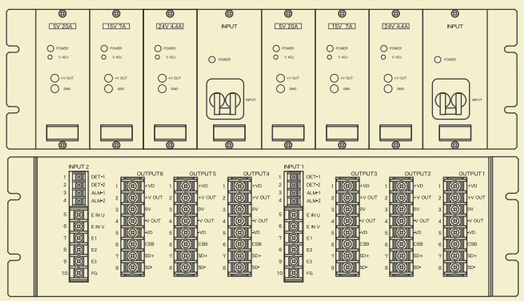

▼200V系

1入力型	出力容量 500W	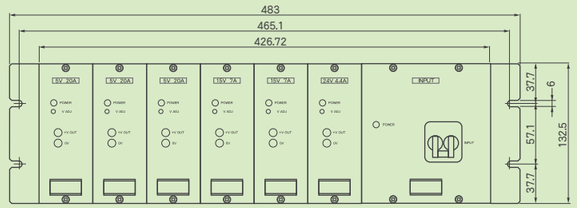 正面図
2入力型	出力容量 500W	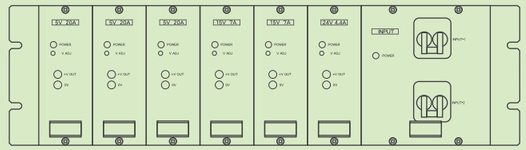
2回路型	出力容量 200W×2	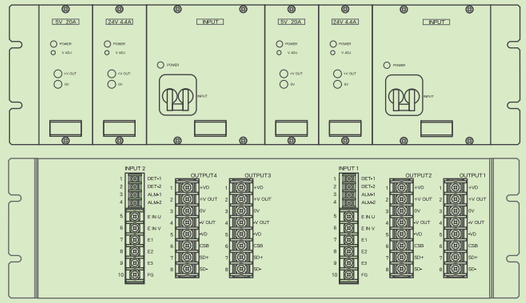 背面図

※200V系の背面図は、2回路入力型を除き100V系と共通です。

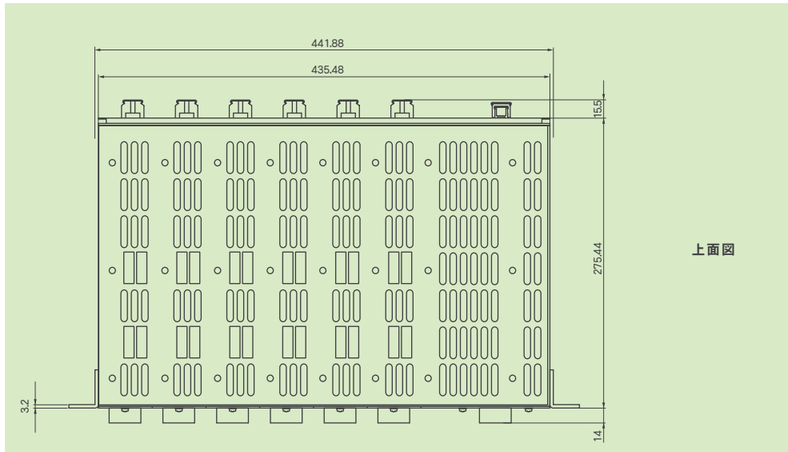

上面図

※端子台の配列等、型式により若干異なります。

カスタム電源

カスタム電源もトアックにお任せください。

トアックは、長年の電源開発で蓄積された豊富な技術力をもとに、多種多様な用途に対応する各種カスタム電源をご提供いたします。下記は、これまでに開発したセミカスタム・フルカスタム電源の一例です。お客様が必要とされる仕様をお聞かせください。まずはお打合せから、弊社担当者が迅速に対応させて頂きます。

フルカスタム電源の例

3kVA出力
主変圧器3次巻入力正弦波
AC-ACインバータ

入力 AC400V
出力 AC100V 3kVA

6kW DC-DCコンバータ
海外高速鉄道搭載

入力 AC400V
出力 AC100V 3kVA

セミカスタム電源の例

EMC規格対応
設計期待寿命20年
DC-DCインバータ

入力 DC72V
出力 AC24V 96VA

お客様装置の一部と
弊社電源を一体化した装置

入力 DC72V
出力 AC24V 96VA

スイッチングノイズ 0
直列制御方式
AC-DC電源装置

入力 AC100V
出力 DC5～48V 10W 20W

お客様ご要望シート

貴社情報

社　名		住　所	
部 署 名			
氏　名		E-mail	
電話番号		FAX番号	

ご要求仕様

No	項目	内容
1	入力電圧	□AC/□DC、　V ～　V(　)
2	出力構成	□DC/□矩形波/□正弦波(f=　Hz)、V　A □DC/□矩形波/□正弦波(f=　Hz)、V　A
3	環境温度	□性能保証温度:　～　℃、□動作保証温度:　～　℃、
4	外形	D:　× W:　× H:　mm
5	構造	□箱型　□Open フレーム　□カード型　□オンボード型　□ラック型
6	コーティング有無	□必要　□不要
7	適用規格	□なし(社内標準)　□あり :
8	EMC適用	□なし　□あり :
9	振動・衝撃条件	□なし　□あり :
10	製品保証	□無償保証2年/有償保証10年　□無償保証　年/有償保証　年
11	製品寿命	□期待設計寿命10年　□期待設計寿命　年
12	数量/納期	
13	その他	

▼お問合せはこちらまでお願いいたします。

株式会社トアック
営業部

TEL: 03-3526-9345 (平日9時～18時)
FAX: 03-5298-6284
E-mail:sales@toack.co.jp